# Kite 500

ЭЛЕКТРОМЕХАНИЧЕСКИЙ ПРИВОД РАСПАШНЫХ ВОРОТ ДЛЯ ДЛИНЫ СТВОРКИ ДО 5 М ИЛИ МАКС. ВЕСА СТВОРКИ 500 КГ

Silver 2 Years Warranty

- Надежный электромеханический привод с корпусом из литого алюминия
- Регулируемая заднее крепление с отверстиями
- Регулируемая передняя крепежная пластина для привинчивания или сварки
- Комплект шаровой опоры (опционально)
- Версии 230 Вт или 24 Вт
- Встроенный энкодер на 24 Вт
- Могут применяться резервные батареи и солнечная панель KIT SUNNY (Surf 24 Вт)
- Редукторы с металлическими шестернями
- Привод с небольшой шириной для установки в т.ч. в ограниченном пространстве
- Прочный бесконечно вращающийся винт поддерживается подшипниками для макс. стойкости и стальной шток с передней фиксацией и нейлоновая гайка

Металлическое ручное разблокировочное устройство

Регулируемая передняя крепежная пластина для привинчивания или сварки

| КОД | НАЗВАНИЕ | UNIGATE INVERTER | МАКС. ВЕС СТВОРКИ (КГ) | МАКС. ДЛИНА СТВОРКИ (М) | МАКС. УГОЛ ОТКРЫТИЯ | МАКС. ЦИКЛ / ЧАС | КОЛИЧЕСТВО НА ПОДДОНЕ |
|---|---|---|---|---|---|---|---|
| 11010000 | KITE 500 230V | - | 500 | 5 | 120° | 20 | 36 |
| 11010000IV | KITE 500 230V | IV | 500 | 5 | 120° | 50 | 36 |
| 11010200 | KITE 500 24V | - | 500 | 5 | 120° | 25 | 36 |

**IV =inverter**

Привод для управления электронным блоком управления UNIGATE INVERTER

## АКСЕССУАРЫ

**23106305**

BAT7 (7AH) Комплект батарей с коробкой

**12711110**

Кронштейн для наружного открывания L = 400 мм (2 шт.)

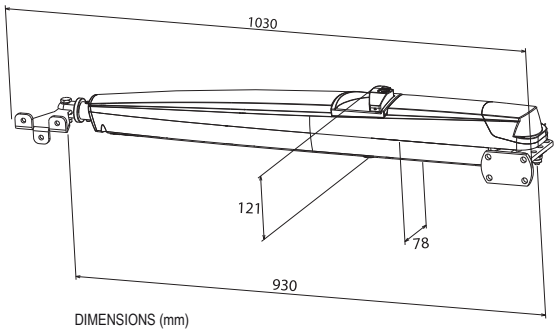


DIMENSIONS (mm)

**23101104**

ESUN Q Зарядное устройство 800 мА с солнечной панелью

**23106370 (*)**

20 Вт солнечная панель + ESUN Q + аккумулятор 12 Ач

**12715265**

Регулируемый задний кронштейн не для сварки (2 шт.)

**12710676**

Din цилиндр с переменным кодированием и рычагом разблокировки

**12715268**

Регулируемый передний крепежный кронштейн (2 шт.)

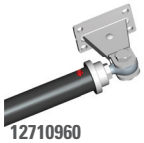

**12710960**

Передний соединительный кронштейн для открытия в наклонной плоскости

*(*) В случае открытия с боковой стенкой*